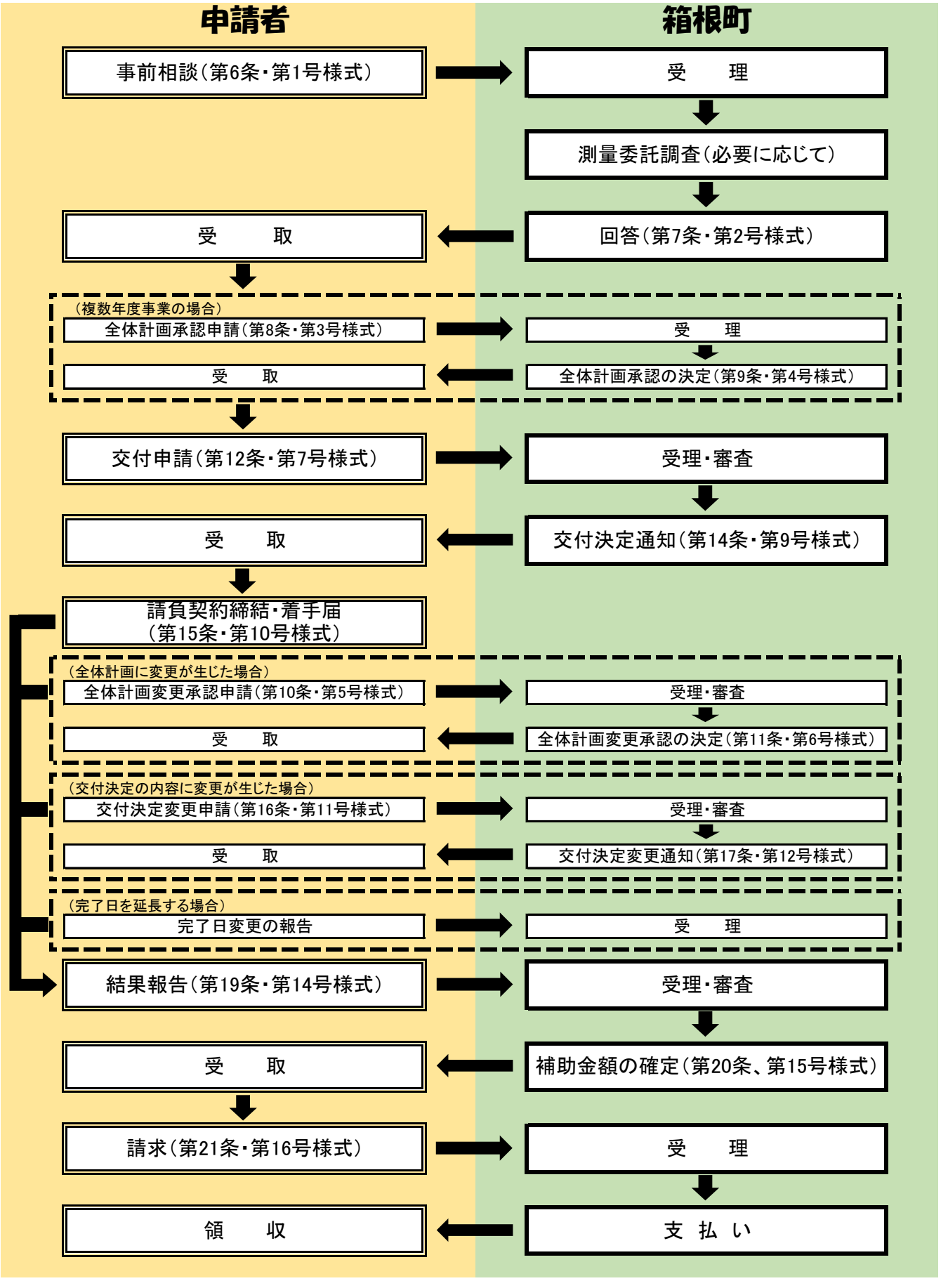補助金交付までのフロー　（緊急輸送道路沿道建築物耐震診断費補助金）